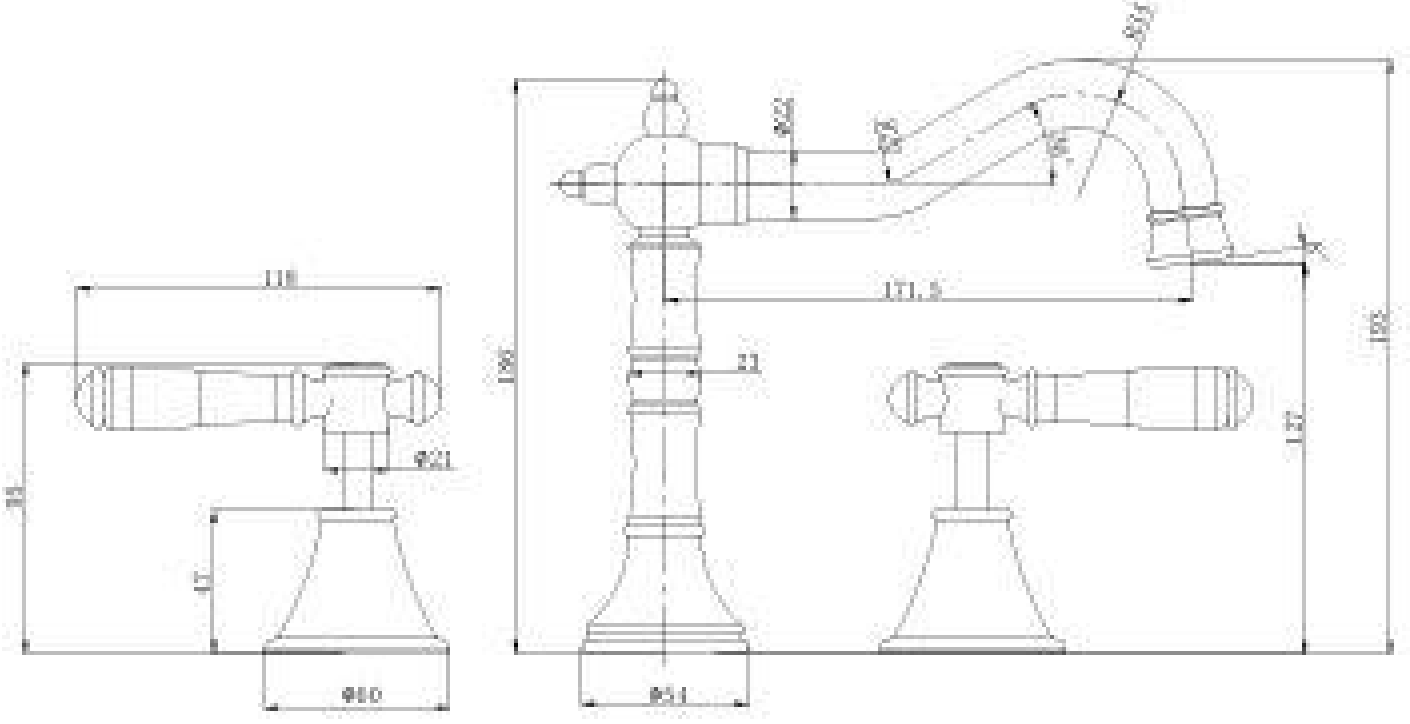

118
Ø21
38
47
Ø60
Ø24
Ø37
171.5
23
190
147
192
Ø54